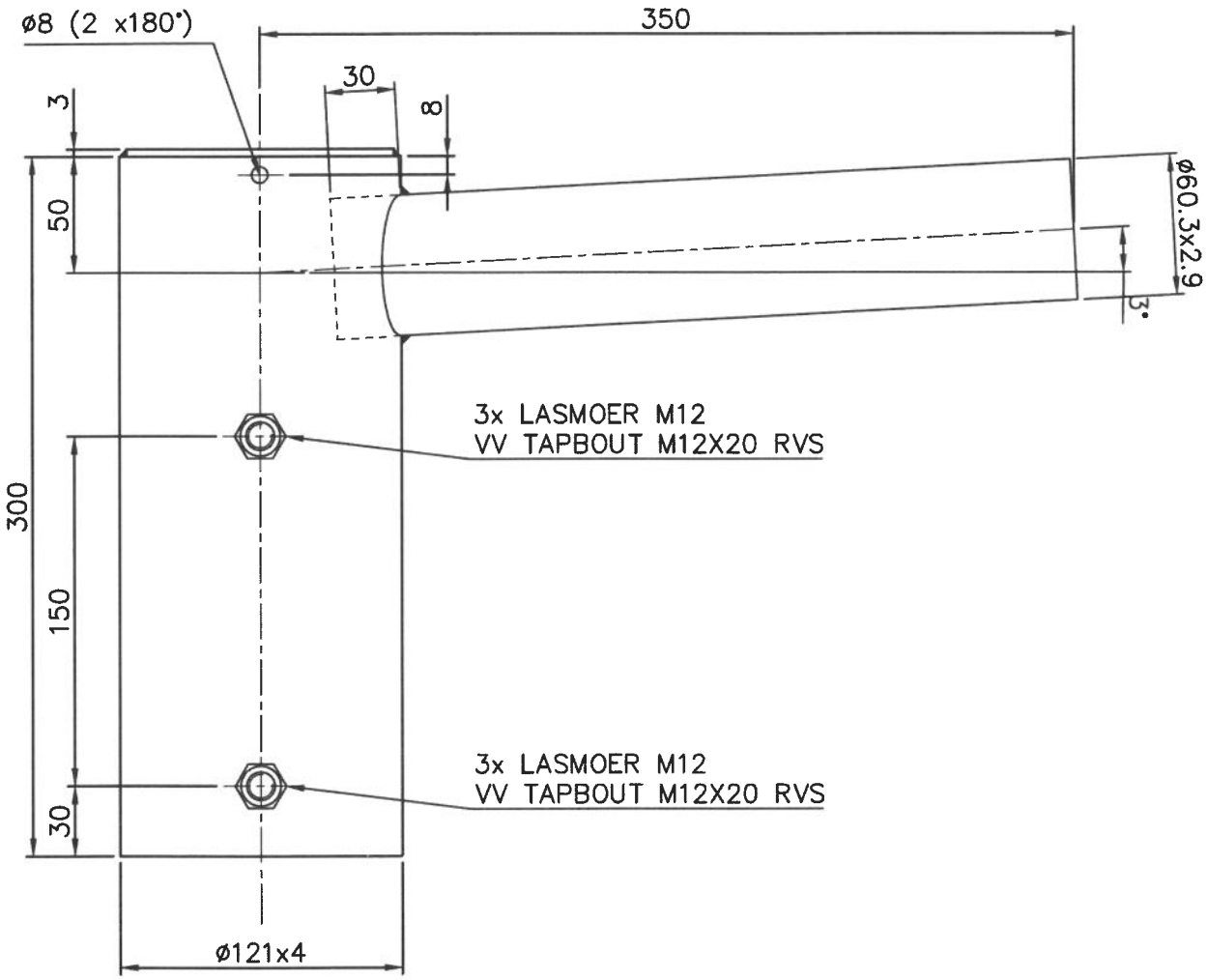

OPPERVLAKTE BEHANDELING:

- THERMISCH VERZINKT VLGS. EN ISO 1461
- POEDERCOATEN IN EEN 2 LAGEN SYSTEEM MET EEN MINIMALE TOTALE LAAGDIKTE VAN 120 MICRON IN DE KLEUR .....

Wijz.	Omschrijving	Datum:	Par:
C	–	–	–
B	–	–	–
A	–	–	–

Bijz.:–

Schaal: 1:3 Datum:

Getek.: HDV 20-12-1999

Deze tekening is eigendom van PMF Machinefabriek Bergum B.V. en mag zonder haar toestemming niet worden gebruikt, gekopieerd en/of aan derden ter beschikking worden gesteld. Auteursrechten voorbehouden volgens de wet.

Amerikaanse Projectie:

P.M.F. Machinefabriek Bergum B.V.
Postbus 13
NL–9250 AA Burgum
Tel. (+31) 511–463815
Fax. (+31) 511–464281

BENAMING

UITHOUDER–TBV TOP ø108–1x350–<3°
TL=506–M=5 KG

TEKENINGNUMMER: $(GETVP5

FORMAAT: A4 3400318V

WIJZ: –